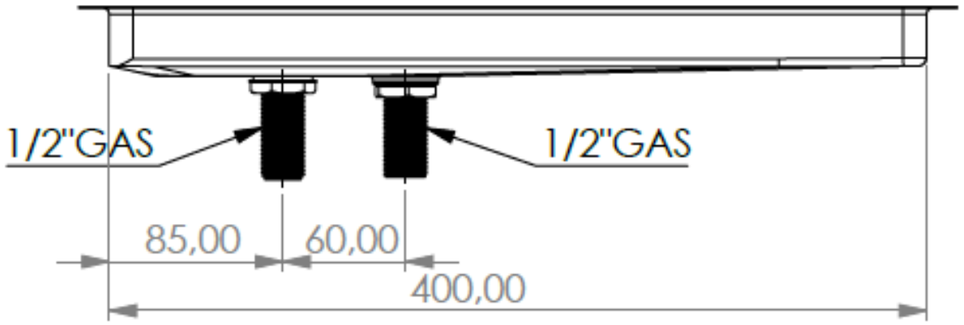
1/2"GAS
1/2"GAS
85,00
60,00
400,00

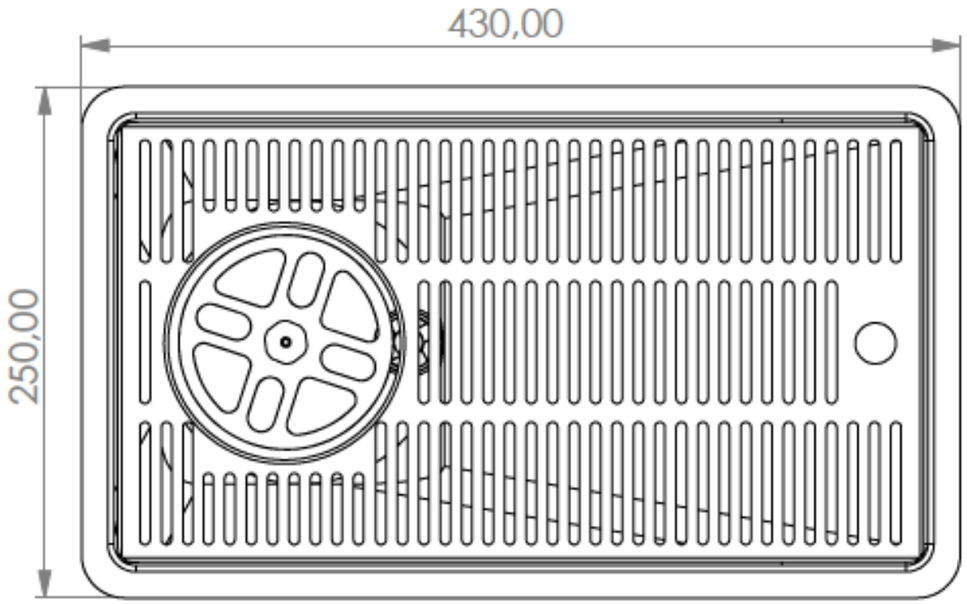
430,00
250,00

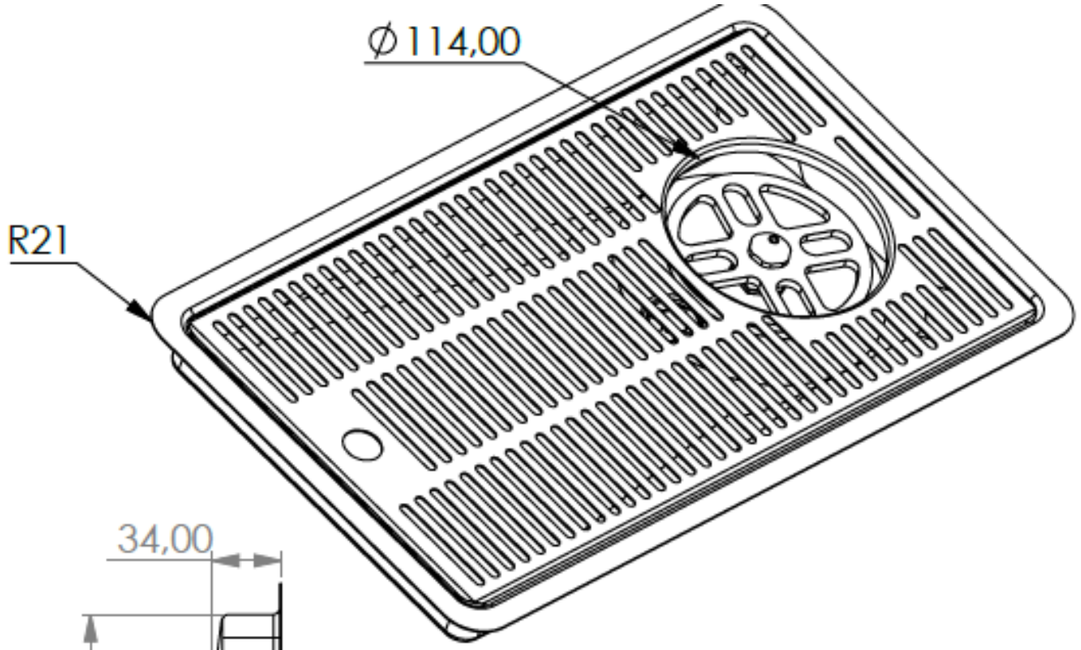
∅114,00
R21

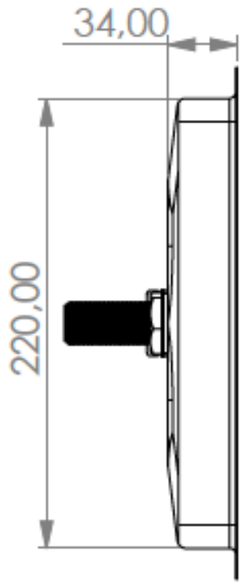
34,00
220,00

Rev. 00