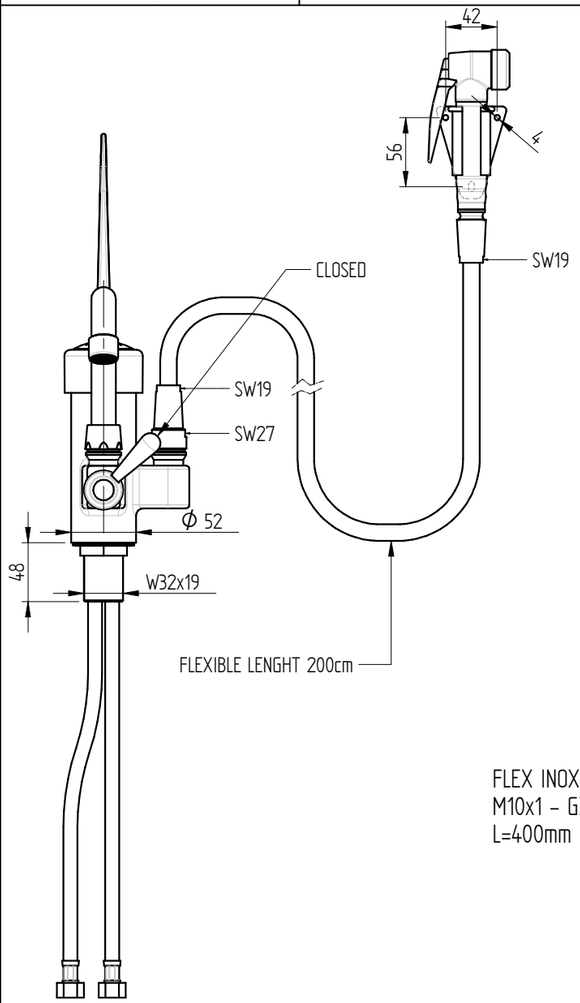

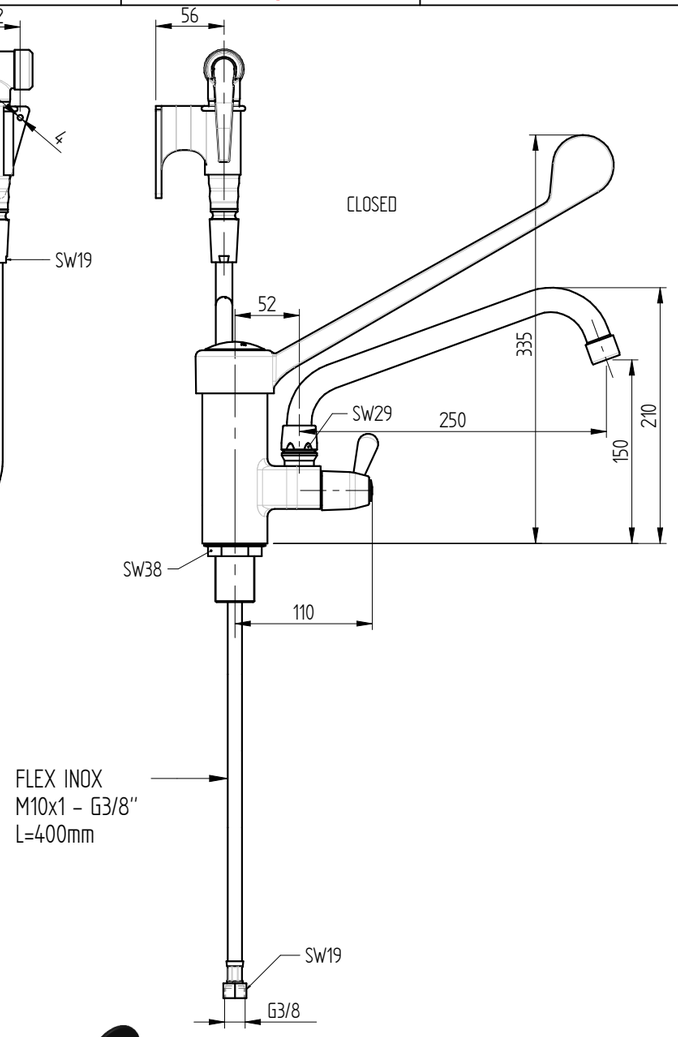

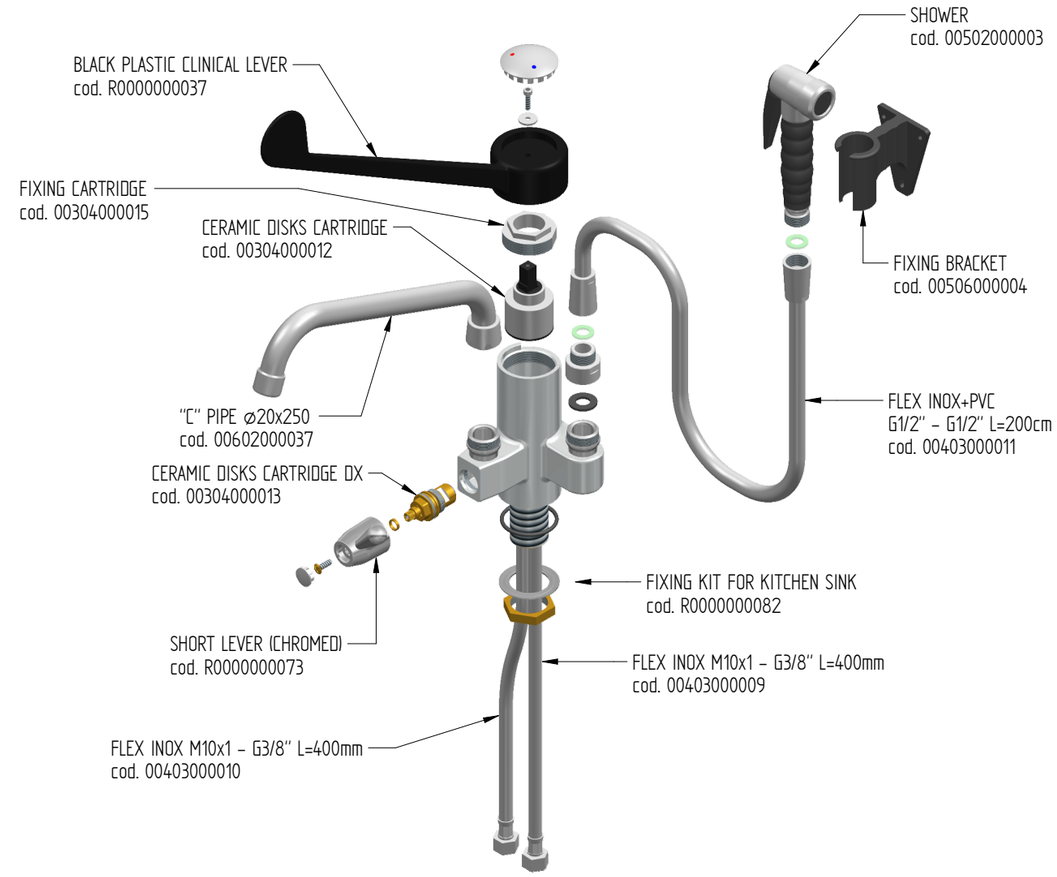

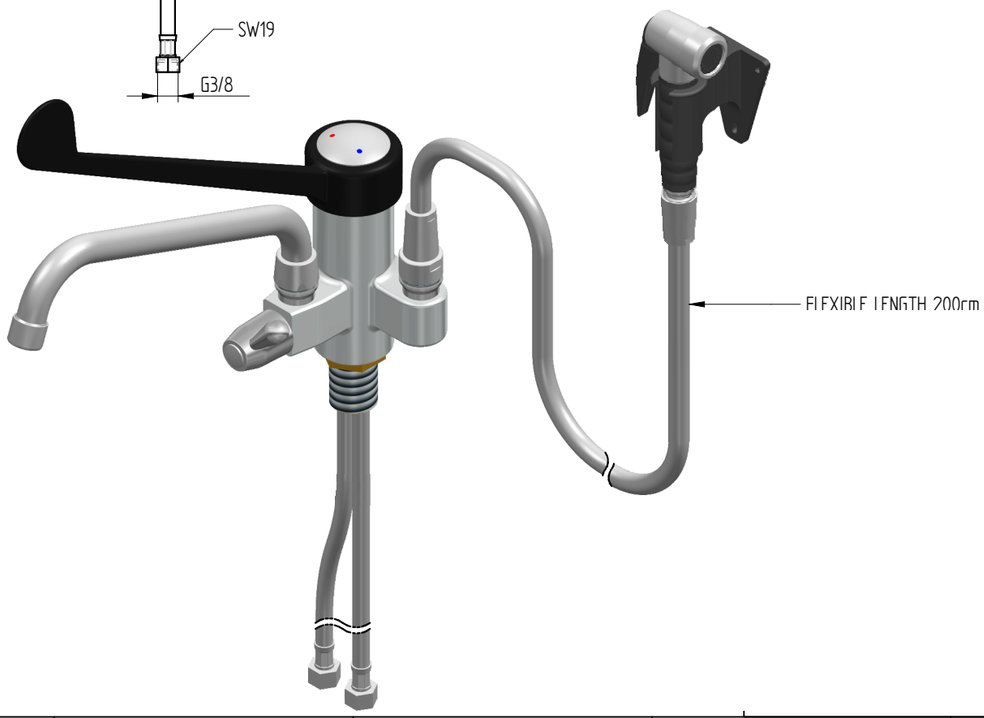

sink fixing hole : ø32,5 mm

Rev. 01 - 12/05/2023