ZEUS022

Descrizione / *Description / Description*

Miscelatore elettronico

Electronic mixer

Mitigeur électronique

Materiali / *Materials / Matériels*

Componenti in finitura
Finishing components
Components en finision

Acciaio/brushed steel

Componenti torniti
Machined components
Composants tournés

Acciaio/brushed steel

Guarnizioni
Gaskets
Joints

EPDM

Componenti plastica
Plastic components
Composants en plastique

POM

Finitura superficiale
Surface finishing
Finition de la surface

Conforme/*According/Confomément* EN 248

In accordo alla EN 9227 in merito all'aggressione salina
According to EN 9227 regarding saline aggression
Conformément à la norme EN9227 concernant l' agression saline

Immagine / *Picture / Image*

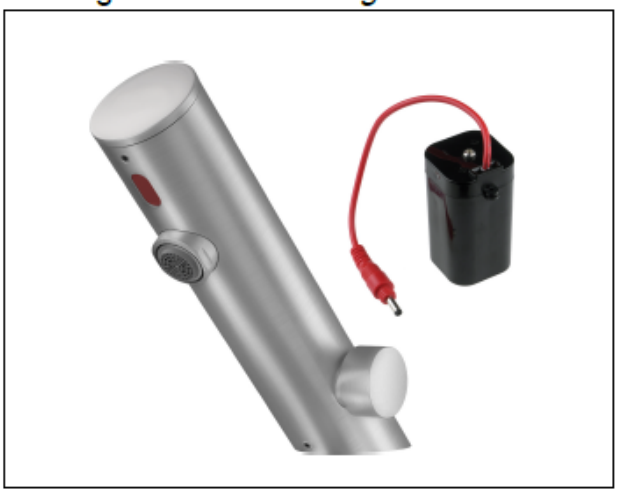

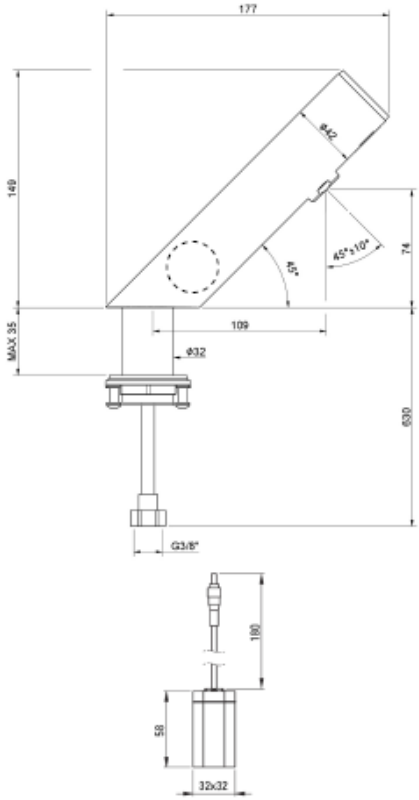

Caratteristiche rubinetti con sensore IR Features IR sensor taps Caractéristiques des robinets avec capteur infrarouge		
Distanza di esercizio *Operating distance* *Distance de fonctionnement*	0.5-12	Cm
Tempo di apertura *Opening time* *Temps d'overture*	0.25	sec
Sistema antivandalo *Anti-vandal system* *Système anti-vandalisme*	60	sec
Sistema anti legionella *Anti legionella system* *Système anti-légionelles*	24	ore hours heures

Caratteristiche / *Features*

5 - 70 °C

4x1,5V AA Lithium

4/9 l/min (3 bar)

Min 0.5 - Max 6 (*Recommended 2-4*) bar